PROCONTROL®

AutoPay4600

Álló fizető-, jegykiadó automata

Verzió: 4.0
Dátum: 2023.május

PROCONTROL ELECTRONICS LTD

Álló fizetőállomás és jegykiadó automata, elsősorban parkolási és belépődíjak kezelőszemélyzet nélküli kifizetésére, a nagy forgalmú szolgáltató helyeken megforduló ügyfelek kulturált kiszolgálására, az előírt belépőjegyek, szolgáltatási díjak automatikus befizetésére, sorszámjegykiadásra és igényes tájékoztatásra szolgál. Kültéri és beltéri alkalmazásra is elérhető kivitelekben.

Az AutoPay fizetőautomata földön álló, masszív acélszerkezetű, formatervezett, letisztult vonalú torony formában került kialakításra. A beépített érintőképernyővel, a nagysebességű ipari PC-vel gyors válaszidők valósíthatók meg.

Az AutoPay 4600 nagy teljesítményű **bankjegyes és érmés fizetőautomata**, ami képes visszajárót is adni érmében. A kassza kapacitása kb. 1500 fizetés pénzértékét képes tárolni a következő kasszaürítésig.
Beépített nagy kapacitású **hőnyomtatójával** nyugta, vagy akár számla nyomtatható.

RFID proximity olvasóval rendelkezik pl. a dolgozók vagy kedvezményezettek, bérletesek díjmentes átengedésére, illetve a pénztároló kasszákhoz való hozzáférés engedélyezésére és a nyitások adatainak mentésére.

Az opcionálisan beépített vonalkód-olvasó, **QR-kód olvasóval** a parkolójegy azonosítható.

Ethernet interfésszel rendelkezik, internet kapcsolat kialakítható.
Az adatgyűjtése webes alapú sokfunkciós **AutoPay szoftverrel** elérhető, a forgalmi kimutatások nyomtathatóak. Internet kapcsolat segítségével az AutoPay webes felületen a fizetőautomata aktuális pénzkészlete és a részletes pénzforgalmi kimutatások, egyéb statisztikák távolról elérhetőek, megtekinthetőek és letölthetőek, és exportálhatóak excel formátumban a honlapról.

Fejlesztők, integrátorok számára API elérhető a termékhez.

Segítségével egy felhasználó autonóm módon, önállóan, kezelőszemélyzet nélkül tud fizetést végezni, vásárolni, belépőjegyet fizetni.

ELECTRONICS LTD

Az AutoPay 4600 fizetőautomata funkciója

Beléptetőrendszerrel integrálható: adott, megrendelővel egyeztetett belépődíjakat a vendég az automatán kifizeti, a gép egy vonalkódos belépőjegyet ad ki, amellyel a vendég forgókapun beléphet. Ugyanazzal a kóddal csak egyszer léphet be.

Opcionálisan bérlet is vásárolható.

Szekrény: AutoPay4600 torony (a képen ábrázolt kivitelben opciók is vannak)

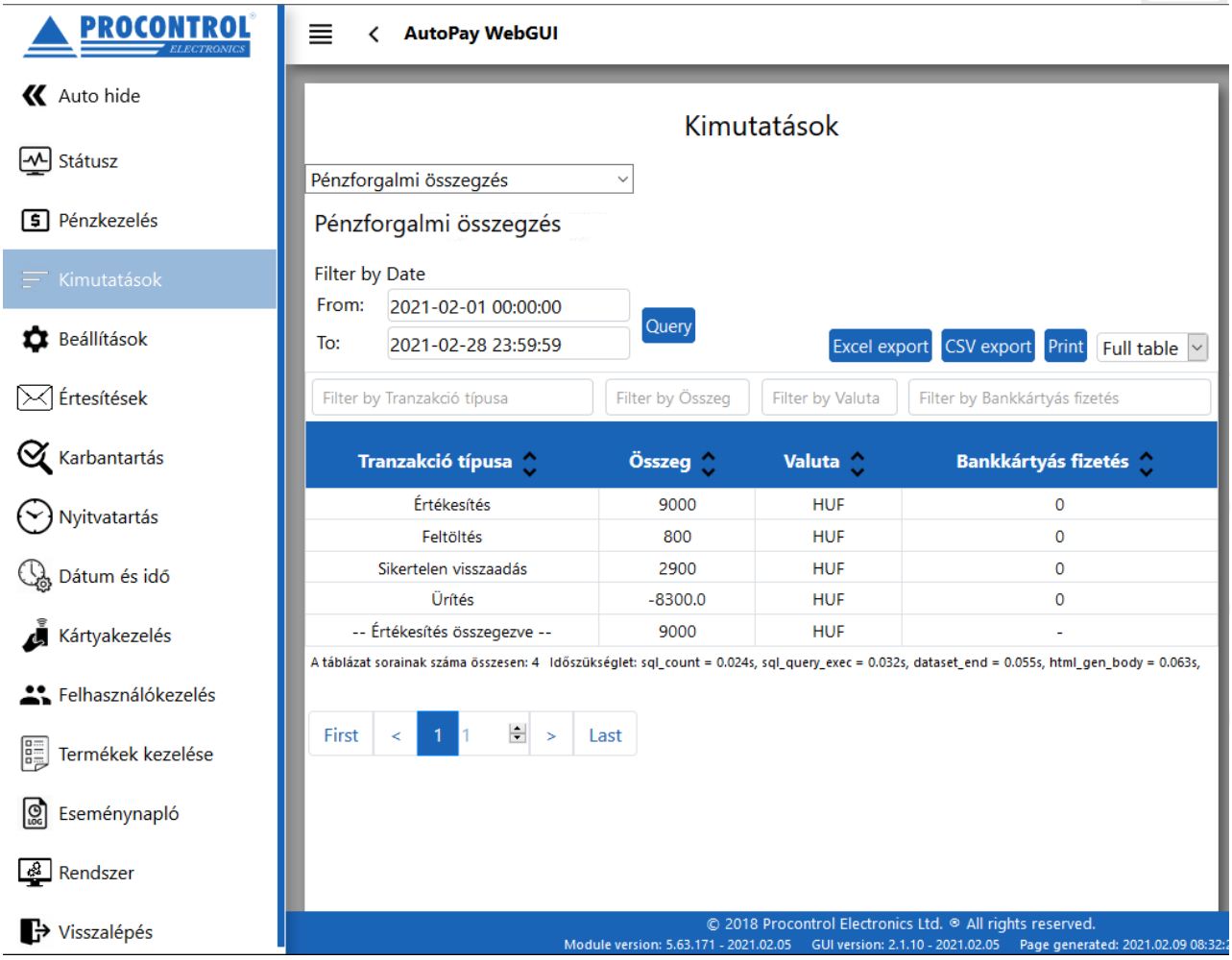

Tulajdonságok:

- Bankjegyelfogadó
- Érmeelfogadó szelektor
- Érmegyűjtő fiók 5 rekesszel
- Érmevisszaadó (visszajáró zseb)
- Jegy-, bizonylatnyomtató (hőpapíros)
- Jegykiemelő-ablak

- 17” érintőképernyő
- PC alaplap
- ITX tápegység 12V
- 230V /12V tápegység tokozott kapcsoló üzemű 110-240V/12V 12,5A Meanwell RS-150-12 (161800)
- Mozgásérzékelő

Opciók:

- PayPass terminál
- 1D / 2D / QR vonalkód-olvasó
- RFID all-reader Proxer7 Flat
- Bankjegyvisszaadó
- Jegykérő gomb
- Kültérre csapadékvédő Lexan tető, tömített ajtó
- DoorPhone / kaputelefon egység
- Erősítő 2x2,5W-os hangszóróval

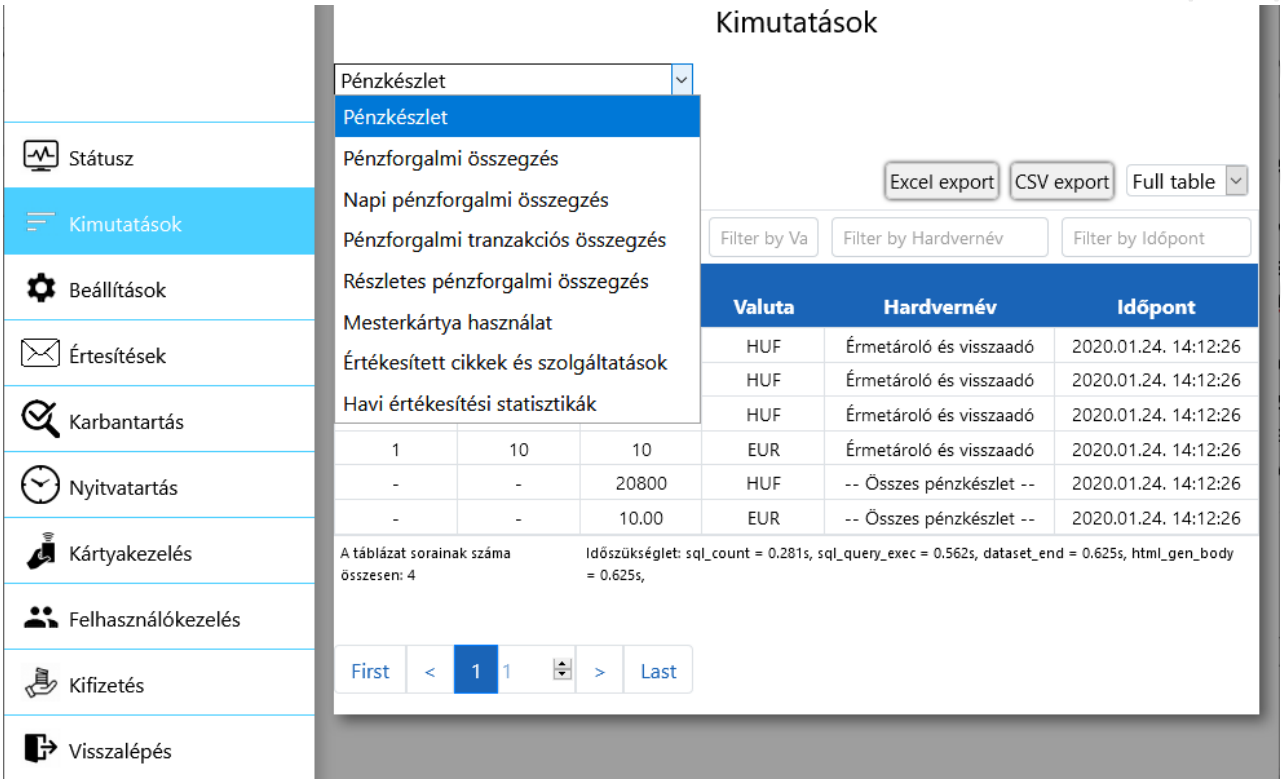

Az AutoPay termékcsalád tagjainak teljes megnevezésének értelmezése:

AutoPay46(00) – 0C – PP – EXT

Alapkivitel:

- érmeelfogadó (46 és 4600)
- bankjegy elfogadó (csak a 4600)
- érmevisszaadó
- hőpapíros nyomtató papírvágóval
- színes érintőképernyős monitor
- Ipari számítógép
- Windows 10 operációs rendszer
- RFID proximity kártyaolvasó
- Ethernet kapcsolat
- álló fizető automata, ütésálló
- beltéri kivitel

Alapkivitelhez képest értett funkció-módosító opciók:

-B: vonalkódolvasó (és QR-kód olvasó) beépítve
-PRDP: PRDP-1-OEM, IP video kaputelefon kioszkba építve, kültéri egység, egylakásos
-0B: vonalkódolvasó (és QR-kód olvasó) nélkül
-0C: érmeelfogadó nélkül
-0V: visszajáró adás nélkül
-0T: hőnyomtató nélkül

Bankkártyás fizetési opciók:

-: alapértelmezett, készpénz elfogadás
-PP: Ingenico Self2000 PayPass bankkártya elfogadás a fizetőgépbe építve, PayPass érintésmentes fizető terminál PIN kód megadási lehetőséggel érintőképernyőn
-MyPOS: myPOS Integra automatába építhető bankkártya-elfogadó terminál a fizetőgépbe építve, Mind az érintésmentes (PayPass), mind a hagyományos kontaktusos chipkártyás bankkártyákat elfogadja.

Kivitel opciók:
-: alapértelmezett, beltéri álló kivitel
-EXT: Félkültéri kivitel (Beépített fűtőrendszer és hőszabályozó kültéri alkalmazáshoz téli üzemmódra). Ezen túl esővédő, árnyékoló fülke szükséges.

Műszaki leírás

Mechanikai felépítés

Az AutoPay fizetőautomata földön álló, masszív acélszerkezetű, formatervezett, letisztult vonalú torony formában került kialakításra. A szilárd acéllemez szerkezet galvanikus rozsdavédelemmel és statikus porszórással felvitt, igényes, beégetett védő/díszítő bevonattal van ellátva.

A bevonat színe alapkivitelben RAL7035 / RAL7040 szürke színkombináció. A belsőépítészeti és branding igényekre illesztett egyedi kombinációk a megrendeléskor kérhetők.

A torony frontoldala biztonsági zárszerkezettel zárható merev ajtóként van kialakítva, amely a kültéri változatnál tömítéssel záródik. A széles talp stabil felfekvést, támasztást biztosít, de az ajtót kinyitva belülről aljzatbetonhoz dübelezhető.

Az automata kültéri alkalmazásánál célszerű az opcionális esővédő tetőt felszerelni, az automata védelmére, de főként az automatánál álló ember komfortérzetének növelésére. Az esővédő tető tömör, időjárásálló, UV védett makrolon anyagból készül, rozsdamentes acél tartóval, állítható magasságú rögzítéssel. A hóterhelést kivédendő, keresztmerevítést is tartalmaz.

A toronyopciók közé tartozik az extra belső hőszabályozás alkalmazásával a berendezés a beépített hűtő-fűtő rendszerrel -20 és +45 C° külső hőmérséklettartományban használható.

Az érme- és bankjegy-elfogadó nélküli változat zsilipelt printerkiadóval IP56 fokozatú lehet.

A kábelek bevezetése két módon lehetséges:

- A talpmodulban az aljzatbetonból felállás
- A torony hátlapján PG7, PG9 tömszelence

PROCONTROL ELECTRONICS LTD

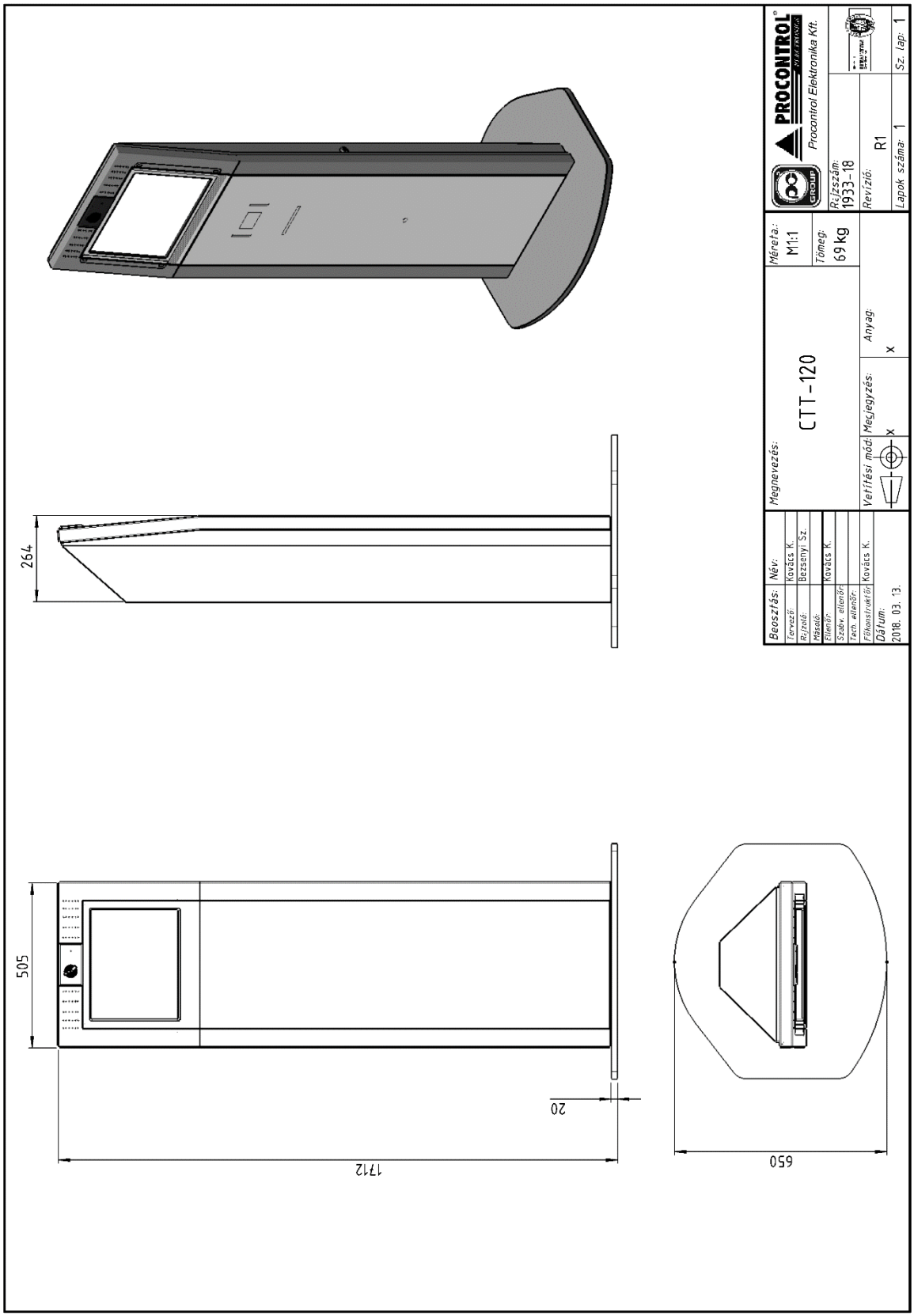
264
505
1712
20
650
Beosztás:
Név:
Tervező:
Kovács K.
Rajzoló:
Bezsenyi Sz.
Másoló:
Ellenőr:
Kovács K.
Szakv. ellenőr:
Tech. ellenőr:
Főkonstruktőr:
Kovács K.
Dátum:
2018. 03. 13.
Megnevezés:
CTT-120
Méretarány:
M1:1
Tömeg:
69 kg
Vetítési mód:
Megjegyzés:
x
Anyag:
x
PROCONTROL
Procontrol Elektronika Kft.
Rajzszám:
1933-18
Revízió:
R1
Lapok száma:
1
Sz. lap:
1

Elektronikus felépítés

Az AutoPay4600 elemeinek kiválasztásánál a megbízhatóság volt az első szempont, a második a megfizethetőség. Fontos elvárás a felhasználók igényeinek rugalmas és ergonomikus kielégítése, az OEM felhasználók komfortos kiszolgálása. Ezért a rendszer központi egysége a széles körben elterjedt Windows kompatibilis PC alaplap. A szabványos, ITX méretű alaplap cserélhető, és a felhasználók nagyobb teljesítményű, gyorsabb alaplapokat is kérhetnek.

A perifériák a PC-re csatlakoznak egy intelligens csatoló alkalmazásával, amely a fizető perifériák széles körének adatcsatorna-illesztésére, (CCTalk, SSP, RS232, RS485, USB stb.) és megbízható, ellenőrzött, kapcsolt tápellátására lett kifejlesztve.

Az elektronika minden eleme képes folyamatos üzemelésre.

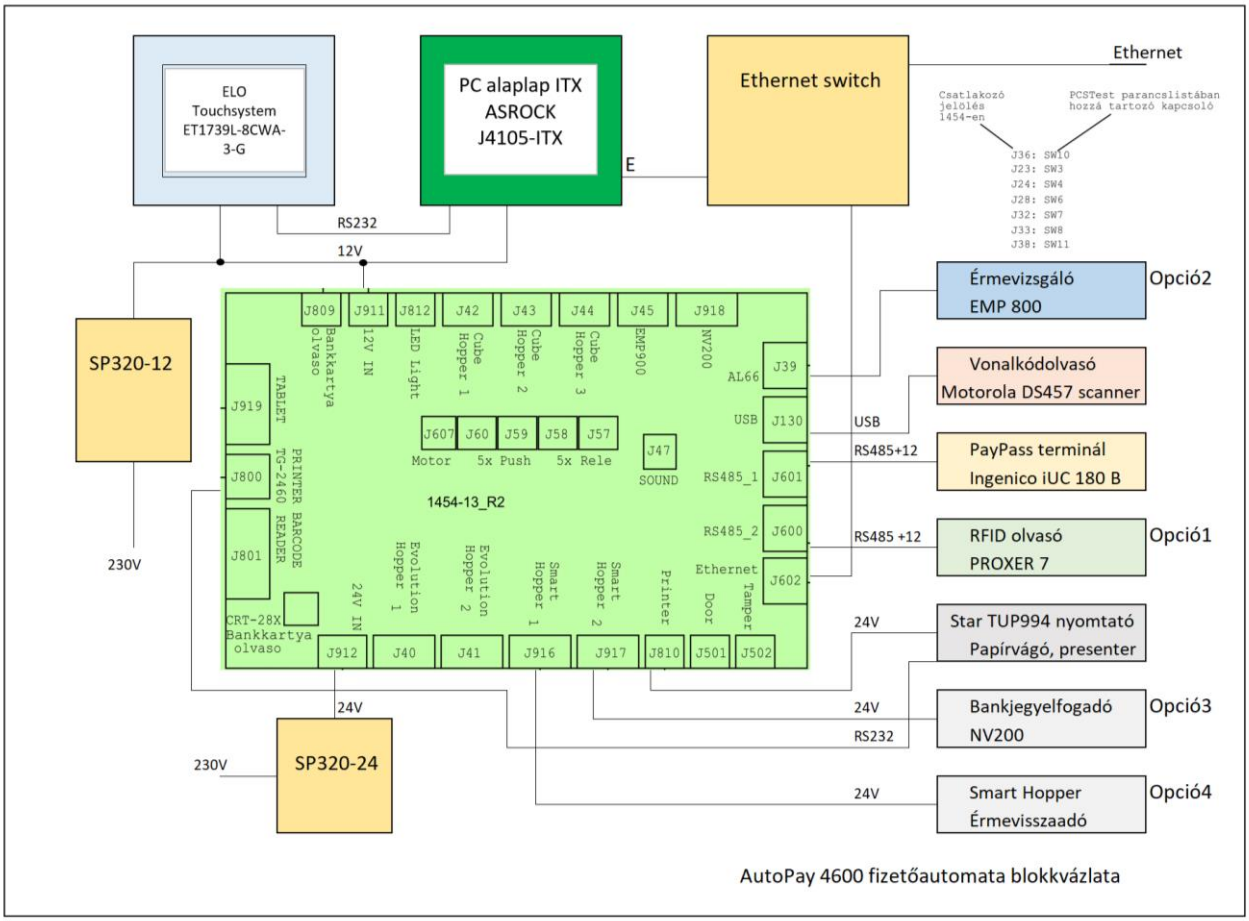

Az intelligens csatoló a fizető perifériák kezelésén kívül az AutoPay 4600 felügyeletét, belső vezérlési és biztonsági funkcióit is ellátja: nyomógombok, tamperkapcsolók, relék, nyomtató, vonalkódolvasó, ajtómotor stb.

OEM változat esetén saját program készítésére a felhasználó megrendelheti az AutoPay API szoftvert.

OEM változat esetén a beépített PC alaplap, a PC konfiguráció és a perifériák a megrendelővel egyeztetve módosíthatók.